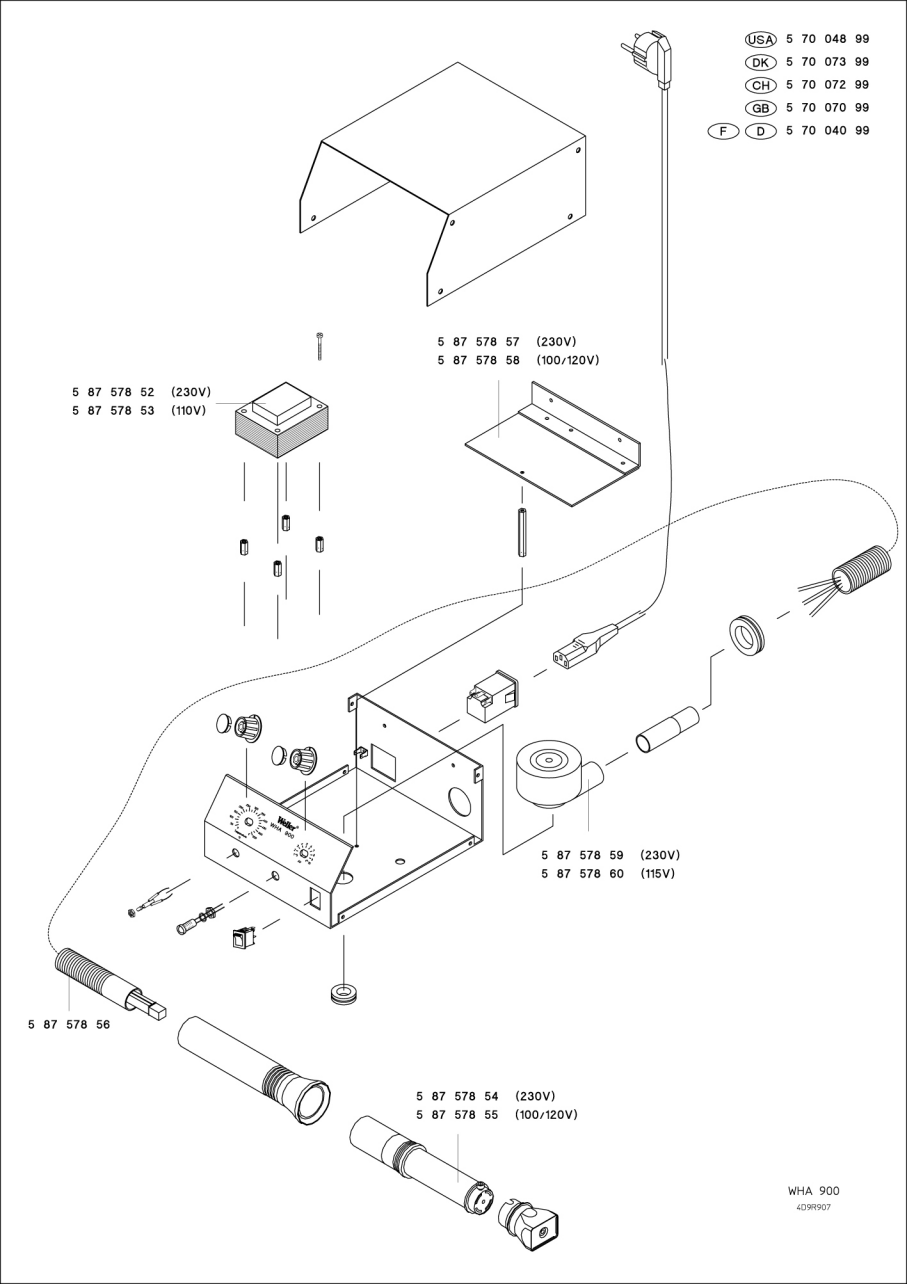
USA 5 70 048 99
DK 5 70 073 99
CH 5 70 072 99
GB 5 70 070 99
F D 5 70 040 99
5 87 578 57 (230V)
5 87 578 58 (100/120V)
5 87 578 52 (230V)
5 87 578 53 (110V)
5 87 578 59 (230V)
5 87 578 60 (115V)
5 87 578 56
5 87 578 54 (230V)
5 87 578 55 (100/120V)
WHA 900
409R907